78 BV G2 RF-SP 30-835 C34 ET 05

TOC: 8792740

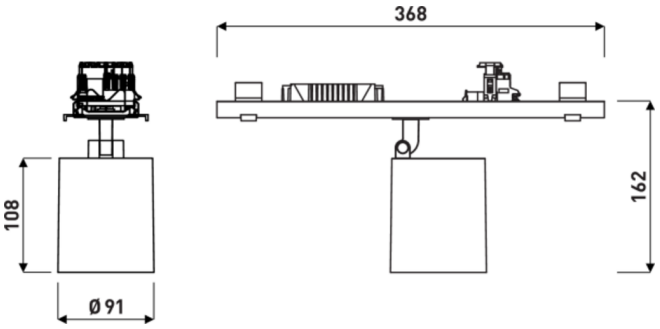



Produktmerkmale und Kenndaten

Leuchtentyp	Geräteträger für Lichtbandsystem.
Montageart	Anbau|Abhängen
Leuchtenoptik	Optisches System mit 3D Facettenreflektor,
Lichtverteilungskurve	Spot (SP)
FWHM	15 °
Light Engine	Normalprodukt
Farbtemperatur	3500 K
Bemessungslichtstrom	2795 lm
Anschlussleistung	19,00 W
Lichtausbeute	147 lm/W
Bemessungslebensdauer	L80 (25 °C) = 50.000 h
Farbwiedergabeindex	80
Farbtoleranz	2 SDCM
Photobiologische Klasse	Gruppe 1 - geringes Risiko
Leuchtenfarbe	RAL9005 Tiefschwarz
Leuchtenkörper	Geräteträger aus Stahlblech.
Elektrische Ausführung	Mit elektronischem Betriebsgerät, schaltbar.
Leitungsquerschnitt	2,50 mm²
Anschlussart	Steckklemme
Bemessungsspannung	220 - 240 V
Bemessungsfrequenz	50/60 Hz
Klirrfaktor (THD) < %	14 %
Schutzart	IP20
Schutzart Raumseitig	IP20
Schutzart Lampenraum	IP20
Schutzklasse	I
Schlagfestigkeit IK	IK00
Glühdrahtbeständigkeit	960 °C
Umgebungstemperatur	25 °C
Max. Leuchten an B10	27
Max. Leuchten an B16	43
Max. Leuchten an C10	45
Max. Leuchten an C16	71
Länge-Netto	368 mm
Breite-Netto	91 mm
Höhe-Netto	162 mm
Gewicht	1,1 kg

Alle technischen Daten sowie Gewichts- und Maßangaben sind sorgfältig erstellt. Irrtum vorbehalten. Produktabbildungen sind beispielhaft und können vom Original abweichen. Änderungen, die dem Fortschritt dienen, behalten wir uns vor.

Lichtverteilungskurven

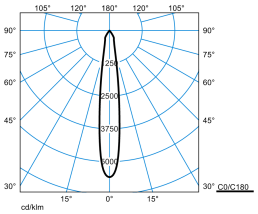

E-Line PRO 78 BV G2 RF-SP 30-835 M34 ET 05 05

UGR I = 18,2
UGR q = 18,2
DIN 5040: A80
UTE: 0.87 A
DLOR: 100 %
ULOR: 0 %
CEN Flux Code: 100 100 100 100 87

Lieferbares Zubehör

	Material	Bezeichnung
	**078 Ks 05** 8497900	Kopfstück zum Abschluss einer Lichtbandanwendung IP20. Aus Kunststoff, Farbe schwarz.
	**078 BL L37 05** 8479900	Blindabdeckung für Lichtbandsystem. Passend für Tragprofile 078... E-Line Pro. Aus PVC. Farbe schwarz (ähnlich RAL 9005). Länge 368,5 mm.
	**078 BL L75 05** 8480200	Blindabdeckung für Lichtbandsystem. Passend für Tragprofile 078... E-Line Pro. Aus PVC. Farbe schwarz (ähnlich RAL 9005). Länge 737 mm.
	**078 BL L112 05** 8480500	Blindabdeckung für Lichtbandsystem. Passend für Tragprofile 078... E-Line Pro. Aus PVC. Farbe schwarz (ähnlich RAL 9005). Länge 1106 mm.
	**078 BL L150 05** 8480800	Blindabdeckung für Lichtbandsystem. Passend für Tragprofile 078... E-Line Pro. Aus PVC. Farbe schwarz (ähnlich RAL 9005). Länge 1475 mm.
	**078 BL L187 05** 8481100	Blindabdeckung für Lichtbandsystem. Passend für Tragprofile 078... E-Line Pro. Aus PVC. Farbe schwarz (ähnlich RAL 9005). Länge 1843 mm.
	**078 BL L225 05** 8481400	Blindabdeckung für Lichtbandsystem. Passend für Tragprofile 078... E-Line Pro. Aus PVC. Farbe schwarz (ähnlich RAL 9005). Länge 2213 mm.
	**078IP50 BL-M 5-pol L37 05** 8338600	Blindabdeckung für Lichtbandsystem. Passend für Tragprofile 078... E-Line Pro. Aus Stahlblech. Farbe schwarz (ähnlich RAL 9005). Länge 368 mm.
	**078IP50 BL-M 5-pol L75 05** 8338700	Blindabdeckung für Lichtbandsystem. Passend für Tragprofile 078... E-Line Pro. Aus Stahlblech. Farbe schwarz (ähnlich RAL 9005). Länge 737 mm.
	**078IP50 BL-M 5-pol L112 05** 8338800	Blindabdeckung für Lichtbandsystem. Passend für Tragprofile 078... E-Line Pro. Aus Stahlblech. Farbe schwarz (ähnlich RAL 9005). Länge 1106 mm.
	**078IP50 BL-M 5-pol L150 05** 8338900	Blindabdeckung für Lichtbandsystem. Passend für Tragprofile 078... E-Line Pro. Aus Stahlblech. Farbe schwarz (ähnlich RAL 9005). Länge 1474 mm.
	**078IP50 BL-M 5-pol L187 05** 8339000	Blindabdeckung für Lichtbandsystem. Passend für Tragprofile 078... E-Line Pro. Aus Stahlblech. Farbe schwarz (ähnlich RAL 9005). Länge 1843 mm.
	**078IP50 BL-M 5-pol L225 05** 8339100	Blindabdeckung für Lichtbandsystem. Passend für Tragprofile 078... E-Line Pro. Aus Stahlblech. Farbe schwarz (ähnlich RAL 9005). Länge 2211 mm.
	**078IP50 BL L37 05** 8482700	Blindabdeckung für Lichtbandsystem. Passend für Tragprofile 078... E-Line Pro. Aus PVC. Farbe schwarz (ähnlich RAL 9005). Länge 337 mm.
	**078IP50 BL L75 05** 8482800	Blindabdeckung für Lichtbandsystem. Passend für Tragprofile 078... E-Line Pro. Aus PVC. Farbe schwarz (ähnlich RAL 9005). Länge 705,5 mm.

Alle technischen Daten sowie Gewichts- und Maßangaben sind sorgfältig erstellt. Irrtum vorbehalten. Produktabbildungen sind beispielhaft und können vom Original abweichen. Änderungen, die dem Fortschritt dienen, behalten wir uns vor.

 **078IP50 BL L112 05** 8482900	Blindabdeckung für Lichtbandsystem. Passend für Tragprofile 078... E-Line Pro. Aus PVC. Farbe schwarz (ähnlich RAL 9005). Länge 1074,5 mm.
 **078IP50 BL L150 05** 8483000	Blindabdeckung für Lichtbandsystem. Passend für Tragprofile 078... E-Line Pro. Aus PVC. Farbe schwarz (ähnlich RAL 9005). Länge 1442,5 mm.
 **078IP50 BL L187 05** 8483100	Blindabdeckung für Lichtbandsystem. Passend für Tragprofile 078... E-Line Pro. Aus PVC. Farbe schwarz (ähnlich RAL 9005). Länge 1811,5 mm.
 **078IP50 BL L225 05** 8483200	Blindabdeckung für Lichtbandsystem. Passend für Tragprofile 078... E-Line Pro. Aus PVC. Farbe schwarz (ähnlich RAL 9005). Länge 2180 mm.
 **D01X 078 05** 8486400	Befestigungsklammer zur direkten Deckenanbaumontage. In Kombination mit Tragprofilen E-Line Pro 078... anzuwenden. Farbe schwarz (ähnlich RAL 9005).
 **D01X 078 m Caddy-Clip 05** 8486500	Befestigungsklammer mit Caddy-Clip zur schnellen Montage an geeignetem Profilstahl ohne bohren. In Kombination mit Tragprofilen E-Line Pro 078... anzuwenden. Farbe schwarz (ähnlich RAL 9005).
 **A01SX/1500 078 05** 8486600	Seilabhängung mit Befestigungsklammer. 1500 mm. Farbe schwarz (ähnlich RAL 9005).
 **A01SX/3000 078 05** 8486700	Seilabhängung mit Befestigungsklammer. 3000 mm. Farbe schwarz (ähnlich RAL 9005).
 **A01SX/5000 078 05** 8486800	Seilabhängung mit Befestigungsklammer. 5000 mm. Farbe schwarz (ähnlich RAL 9005).
 **A01DSX/1500 078 05** 8486900	Dekor-Seilabhängung mit Abhängeklammer. 1500 mm. Farbe schwarz (ähnlich RAL 9005).
 **A01DSX/3000 078 05** 8487000	Dekor-Seilabhängung mit Abhängeklammer. 3000 mm. Farbe grau .
 **A01DSX/5000 078 05** 8487100	Dekor-Seilabhängung mit Abhängeklammer. 5000 mm. Farbe schwarz (ähnlich RAL 9005).
 **A01DSXOE/1500 078 05** 8487200	Dekor-Seilabhängung mit Abhängeklammer aus Edelstahl, verzinktem Stahlseil (Ø 1,5 mm) und Öse. 1500 mm. Farbe schwarz (ähnlich RAL 9005).
 **A01DSXOE/3000 078 05** 8487300	Dekor-Seilabhängung mit Abhängeklammer aus Edelstahl, verzinktem Stahlseil (Ø 1,5 mm) und Öse. 3000 mm. Farbe schwarz (ähnlich RAL 9005).
 **A01DSXOE/5000 078 05** 8487400	Dekor-Seilabhängung mit Abhängeklammer aus Edelstahl, verzinktem Stahlseil (Ø 1,5 mm) und Öse. 5000 mm. Farbe schwarz (ähnlich RAL 9005).
 **E03SX 078 05** 8487500	Aufhängeklammer für Montage an Stahlseil. In Kombination mit Tragprofilen E-Line Pro 078... anzuwenden. Farbe schwarz (ähnlich RAL 9005).
 **E03KX 078 05** 8487600	Aufhängeklammer für Kettenmontage. In Kombination mit Tragprofilen E-Line Pro 078... anzuwenden. Farbe schwarz (ähnlich RAL 9005).
 **E03SKX 078 05** 8487700	Aufhängeklammer für Kettenmontage. Höhenverstellbare, flexible Ausführung. In Kombination mit Tragprofilen E-Line Pro 078... anzuwenden. Farbe schwarz (ähnlich RAL 9005).
 **A01SKX/1500 078 05** 8487800	Kettenabhängung bestehend aus Knotenkette, glanzverzinkt, 1500 mm lang, mit Spannschloß und Aufhängeklammer E03KX. In Kombination mit Tragprofilen E-Line Pro 078... anzuwenden. Farbe schwarz (ähnlich RAL 9005).
 **A01KX/1500 078 05** 8487900	Kettenabhängung bestehend aus Knotenkette, glanzverzinkt, 1500 mm lang, mit Spannschloß und Aufhängeklammer E03KX. In Kombination mit Tragprofilen E-Line Pro 078... anzuwenden. 1500 mm. Farbe schwarz (ähnlich RAL 9005).

Alle technischen Daten sowie Gewichts- und Maßangaben sind sorgfältig erstellt. Irrtum vorbehalten. Produktabbildungen sind beispielhaft und können vom Original abweichen. Änderungen, die dem Fortschritt dienen, behalten wir uns vor.



078 L-Connector 05
8544600

Verbinder für L-förmige Lichtbandanwendungen. In Kombination mit Tragprofilen E-Line Pro 078... anzuwenden. Im Lieferumfang sind zwei Lichtbandkupplungen enthalten. Farbe schwarz (ähnlich RAL 9005). Maße (L x B x H): 243 mm x 61 mm x 243 mm.



078 T-Connector 05
8544900

Verbinder für T-förmige Lichtbandanwendungen. In Kombination mit Tragprofilen E-Line Pro 078... anzuwenden. Im Lieferumfang sind drei Lichtbandkupplungen enthalten. Farbe schwarz (ähnlich RAL 9005). Maße (L x B x H): 419 mm x 61 mm x 243 mm.



078 X-Connector 05
8545200

Verbinder für X-förmige Lichtbandanwendungen. In Kombination mit Tragprofilen E-Line Pro 078... anzuwenden. Im Lieferumfang sind vier Lichtbandkupplungen enthalten. Farbe schwarz (ähnlich RAL 9005). Maße (L x B x H): 419 mm x 61 mm x 419 mm.



078 L37 7LV 05
8449400

Tragprofil für Lichtband-Anwendungen mit Lichtband-Kupplung. Baureihe 78... E-Line Pro. Mit durchlaufendem, 7-poligen Stromführungsprofil zum schnellen, werkzeuglosen Anschluss der frei positionierbaren Geräteträger, Leiterquerschnitt 7 x 2,5 mm ^{2} , halogenfrei. Innenseitig mit Schutzlack, außen mit Polyesterlack beschichtet, Farbe schwarz (ähnlich RAL 9005). Länge des Tragprofils: 369 mm.



078 L75 7LV 05
8449700

Tragprofil für Lichtband-Anwendungen mit Lichtband-Kupplung. Baureihe 78... E-Line Pro. Mit durchlaufendem, 7-poligen Stromführungsprofil zum schnellen, werkzeuglosen Anschluss der frei positionierbaren Geräteträger, Leiterquerschnitt 7 x 2,5 mm ^{2} , halogenfrei. Innenseitig mit Schutzlack, außen mit Polyesterlack beschichtet, Farbe schwarz (ähnlich RAL 9005). Länge des Tragprofils: 737 mm.



078 L150 7LV 05
8450000

Tragprofil für Lichtband-Anwendungen mit Lichtband-Kupplung. Baureihe 78... E-Line Pro. Mit durchlaufendem, 7-poligen Stromführungsprofil zum schnellen, werkzeuglosen Anschluss der frei positionierbaren Geräteträger, Leiterquerschnitt 7 x 2,5 mm ^{2} , halogenfrei. Innenseitig mit Schutzlack, außen mit Polyesterlack beschichtet, Farbe schwarz (ähnlich RAL 9005). Länge des Tragprofils: 1475 mm.



078 L225 7LV 05
8450300

Tragprofil für Lichtband-Anwendungen mit Lichtband-Kupplung. Baureihe 78... E-Line Pro. Mit durchlaufendem, 7-poligen Stromführungsprofil zum schnellen, werkzeuglosen Anschluss der frei positionierbaren Geräteträger, Leiterquerschnitt 7 x 2,5 mm ^{2} , halogenfrei. Innenseitig mit Schutzlack, außen mit Polyesterlack beschichtet, Farbe schwarz (ähnlich RAL 9005). Länge des Tragprofils: 2212 mm.



078 L300 7LV 05
8450600

Tragprofil für Lichtband-Anwendungen mit Lichtband-Kupplung. Baureihe 78... E-Line Pro. Mit durchlaufendem, 7-poligen Stromführungsprofil zum schnellen, werkzeuglosen Anschluss der frei positionierbaren Geräteträger, Leiterquerschnitt 7 x 2,5 mm ^{2} , halogenfrei. Innenseitig mit Schutzlack, außen mit Polyesterlack beschichtet, Farbe schwarz (ähnlich RAL 9005). Länge des Tragprofils: 2950 mm.



078 L450 7LV 05
8450900

Tragprofil für Lichtband-Anwendungen mit Lichtband-Kupplung. Baureihe 78... E-Line Pro. Mit durchlaufendem, 7-poligen Stromführungsprofil zum schnellen, werkzeuglosen Anschluss der frei positionierbaren Geräteträger, Leiterquerschnitt 7 x 2,5 mm ^{2} , halogenfrei. Innenseitig mit Schutzlack, außen mit Polyesterlack beschichtet, Farbe schwarz (ähnlich RAL 9005). Länge des Tragprofils: 4425 mm.



078 L37 13LV 05
8451200

Tragprofil für Lichtband-Anwendungen mit Lichtband-Kupplung. Baureihe 78... E-Line Pro . Mit durchlaufendem, 13-poligen Stromführungsprofil zum schnellen, werkzeuglosen Anschluss der frei positionierbaren Geräteträger, Leiterquerschnitt 13 x 2,5 mm ^{2} , halogen- und silikonfrei. Innenseitig mit Schutzlack, außen mit Polyesterlack beschichtet, Farbe schwarz (ähnlich RAL 9005). Länge des Tragprofils: 369 mm.



078 L75 13LV 05
8451500

Tragprofil für Lichtband-Anwendungen mit Lichtband-Kupplung. Baureihe 78... E-Line Pro . Mit durchlaufendem, 13-poligen Stromführungsprofil zum schnellen, werkzeuglosen Anschluss der frei positionierbaren Geräteträger, Leiterquerschnitt 13 x 2,5 mm ^{2} , halogen- und silikonfrei. Innenseitig mit Schutzlack, außen mit Polyesterlack beschichtet, Farbe schwarz (ähnlich RAL 9005). Länge des Tragprofils: 737 mm.



078 L150 13LV 05
8451800

Tragprofil für Lichtband-Anwendungen mit Lichtband-Kupplung. Baureihe 78... E-Line Pro . Mit durchlaufendem, 13-poligen Stromführungsprofil zum schnellen, werkzeuglosen Anschluss der frei positionierbaren Geräteträger, Leiterquerschnitt 13 x 2,5 mm ^{2} , halogen- und silikonfrei. Innenseitig mit Schutzlack, außen mit Polyesterlack beschichtet, Farbe schwarz (ähnlich RAL 9005). Länge des Tragprofils: 1475 mm.



078 L225 13LV 05
8452100

Tragprofil für Lichtband-Anwendungen mit Lichtband-Kupplung. Baureihe 78... E-Line Pro . Mit durchlaufendem, 13-poligen Stromführungsprofil zum schnellen, werkzeuglosen Anschluss der frei positionierbaren Geräteträger, Leiterquerschnitt 13 x 2,5 mm ^{2} , halogen- und silikonfrei. Innenseitig mit Schutzlack, außen mit Polyesterlack beschichtet, Farbe schwarz (ähnlich RAL 9005). Länge des Tragprofils: 2212 mm.



078 L300 13LV 05
8452400

Tragprofil für Lichtband-Anwendungen mit Lichtband-Kupplung. Baureihe 78... E-Line Pro . Mit durchlaufendem, 13-poligen Stromführungsprofil zum schnellen, werkzeuglosen Anschluss der frei positionierbaren Geräteträger, Leiterquerschnitt 13 x 2,5 mm ^{2} , halogen- und silikonfrei. Innenseitig mit Schutzlack, außen mit Polyesterlack beschichtet, Farbe schwarz (ähnlich RAL 9005). Länge des Tragprofils: 2950 mm.



078 L450 13LV 05
8452700

Tragprofil für Lichtband-Anwendungen mit Lichtband-Kupplung. Baureihe 78... E-Line Pro . Mit durchlaufendem, 13-poligen Stromführungsprofil zum schnellen, werkzeuglosen Anschluss der frei positionierbaren Geräteträger, Leiterquerschnitt 13 x 2,5 mm ^{2} , halogen- und silikonfrei. Innenseitig mit Schutzlack, außen mit Polyesterlack beschichtet, Farbe schwarz (ähnlich RAL 9005). Länge des Tragprofils: 4425 mm.

Alle technischen Daten sowie Gewichts- und Maßangaben sind sorgfältig erstellt. Irrtum vorbehalten. Produktabbildungen sind beispielhaft und können vom Original abweichen. Änderungen, die dem Fortschritt dienen, behalten wir uns vor.



078 L37 E 7LV 05
8455200

Tragprofil ohne mechanische Lichtband-Kupplung und elektrotechnischem Schnellsteck-Verbinder für Einzelleuchten-Anwendungen. Baureihe 78... E-Line Pro. Mit durchlaufendem, 7-poligen Stromführungsprofil zum schnellen, werkzeuglosen Anschluss der frei positionierbaren Geräteträger, Leiterquerschnitt 7 x 2,5 mm ^{2} , halogenfrei. Innenseitig mit Schutzlack, außen mit Polyesterlack beschichtet, Farbe schwarz (ähnlich RAL 9005). Länge des Tragprofils: 369 mm.



078 L75 E 7LV 05
8455300

Tragprofil ohne mechanische Lichtband-Kupplung und elektrotechnischem Schnellsteck-Verbinder für Einzelleuchten-Anwendungen. Baureihe 78... E-Line Pro. Mit durchlaufendem, 7-poligen Stromführungsprofil zum schnellen, werkzeuglosen Anschluss der frei positionierbaren Geräteträger, Leiterquerschnitt 7 x 2,5 mm ^{2} , halogenfrei. Innenseitig mit Schutzlack, außen mit Polyesterlack beschichtet, Farbe schwarz (ähnlich RAL 9005). Länge des Tragprofils: 737 mm.



078 L150 E 7LV 05
8455400

Tragprofil ohne mechanische Lichtband-Kupplung und elektrotechnischem Schnellsteck-Verbinder für Einzelleuchten-Anwendungen. Baureihe 78... E-Line Pro. Mit durchlaufendem, 7-poligen Stromführungsprofil zum schnellen, werkzeuglosen Anschluss der frei positionierbaren Geräteträger, Leiterquerschnitt 7 x 2,5 mm ^{2} , halogenfrei. Innenseitig mit Schutzlack, außen mit Polyesterlack beschichtet, Farbe schwarz (ähnlich RAL 9005). Länge des Tragprofils: 1475 mm.



078 L225 E 7LV 05
8455500

Tragprofil ohne mechanische Lichtband-Kupplung und elektrotechnischem Schnellsteck-Verbinder für Einzelleuchten-Anwendungen. Baureihe 78... E-Line Pro. Mit durchlaufendem, 7-poligen Stromführungsprofil zum schnellen, werkzeuglosen Anschluss der frei positionierbaren Geräteträger, Leiterquerschnitt 7 x 2,5 mm ^{2} , halogenfrei. Innenseitig mit Schutzlack, außen mit Polyesterlack beschichtet, Farbe schwarz (ähnlich RAL 9005). Länge des Tragprofils: 2212 mm.



078 L300 E 7LV 05
8455600

Tragprofil ohne mechanische Lichtband-Kupplung und elektrotechnischem Schnellsteck-Verbinder für Einzelleuchten-Anwendungen. Baureihe 78... E-Line Pro. Mit durchlaufendem, 7-poligen Stromführungsprofil zum schnellen, werkzeuglosen Anschluss der frei positionierbaren Geräteträger, Leiterquerschnitt 7 x 2,5 mm ^{2} , halogenfrei. Innenseitig mit Schutzlack, außen mit Polyesterlack beschichtet, Farbe schwarz (ähnlich RAL 9005). Länge des Tragprofils: 2950 mm.



078 L450 E 7LV 05
8455700

Tragprofil ohne mechanische Lichtband-Kupplung und elektrotechnischem Schnellsteck-Verbinder für Einzelleuchten-Anwendungen. Baureihe 78... E-Line Pro. Mit durchlaufendem, 7-poligen Stromführungsprofil zum schnellen, werkzeuglosen Anschluss der frei positionierbaren Geräteträger, Leiterquerschnitt 7 x 2,5 mm ^{2} , halogenfrei. Innenseitig mit Schutzlack, außen mit Polyesterlack beschichtet, Farbe schwarz (ähnlich RAL 9005). Länge des Tragprofils: 4425 mm.



078 L37 E 13LV 05
8455800

Tragprofil ohne mechanische Lichtband-Kupplung und elektrotechnischem Schnellsteck-Verbinder für Einzelleuchten-Anwendungen. Baureihe 78... E-Line Pro. Mit durchlaufendem, 13-poligen Stromführungsprofil zum schnellen, werkzeuglosen Anschluss der frei positionierbaren Geräteträger, Leiterquerschnitt 13 x 2,5 mm ^{2} , halogen- und silikonfrei. Innenseitig mit Schutzlack, außen mit Polyesterlack beschichtet, Farbe schwarz (ähnlich RAL 9005). Länge des Tragprofils: 369 mm.



078 L75 E 13LV 05
8455900

Tragprofil ohne mechanische Lichtband-Kupplung und elektrotechnischem Schnellsteck-Verbinder für Einzelleuchten-Anwendungen. Baureihe 78... E-Line Pro. Mit durchlaufendem, 13-poligen Stromführungsprofil zum schnellen, werkzeuglosen Anschluss der frei positionierbaren Geräteträger, Leiterquerschnitt 13 x 2,5 mm ^{2} , halogen- und silikonfrei. Innenseitig mit Schutzlack, außen mit Polyesterlack beschichtet, Farbe schwarz (ähnlich RAL 9005). Länge des Tragprofils: 737 mm.



078 L150 E 13LV 05
8456000

Tragprofil ohne mechanische Lichtband-Kupplung und elektrotechnischem Schnellsteck-Verbinder für Einzelleuchten-Anwendungen. Baureihe 78... E-Line Pro. Mit durchlaufendem, 13-poligen Stromführungsprofil zum schnellen, werkzeuglosen Anschluss der frei positionierbaren Geräteträger, Leiterquerschnitt 13 x 2,5 mm ^{2} , halogen- und silikonfrei. Innenseitig mit Schutzlack, außen mit Polyesterlack beschichtet, Farbe schwarz (ähnlich RAL 9005). Länge des Tragprofils: 1475 mm.



078 L225 E 13LV 05
8456100

Tragprofil ohne mechanische Lichtband-Kupplung und elektrotechnischem Schnellsteck-Verbinder für Einzelleuchten-Anwendungen. Baureihe 78... E-Line Pro. Mit durchlaufendem, 13-poligen Stromführungsprofil zum schnellen, werkzeuglosen Anschluss der frei positionierbaren Geräteträger, Leiterquerschnitt 13 x 2,5 mm ^{2} , halogen- und silikonfrei. Innenseitig mit Schutzlack, außen mit Polyesterlack beschichtet, Farbe schwarz (ähnlich RAL 9005). Länge des Tragprofils: 2212 mm.



078 L300 E 13LV 05
8456200

Tragprofil ohne mechanische Lichtband-Kupplung und elektrotechnischem Schnellsteck-Verbinder für Einzelleuchten-Anwendungen. Baureihe 78... E-Line Pro. Mit durchlaufendem, 13-poligen Stromführungsprofil zum schnellen, werkzeuglosen Anschluss der frei positionierbaren Geräteträger, Leiterquerschnitt 13 x 2,5 mm ^{2} , halogen- und silikonfrei. Innenseitig mit Schutzlack, außen mit Polyesterlack beschichtet, Farbe schwarz (ähnlich RAL 9005). Länge des Tragprofils: 2950 mm.



078 L450 E 13LV 05
8456300

Tragprofil ohne mechanische Lichtband-Kupplung und elektrotechnischem Schnellsteck-Verbinder für Einzelleuchten-Anwendungen. Baureihe 78... E-Line Pro. Mit durchlaufendem, 13-poligen Stromführungsprofil zum schnellen, werkzeuglosen Anschluss der frei positionierbaren Geräteträger, Leiterquerschnitt 13 x 2,5 mm ^{2} , halogen- und silikonfrei. Innenseitig mit Schutzlack, außen mit Polyesterlack beschichtet, Farbe schwarz (ähnlich RAL 9005). Länge des Tragprofils: 4425 mm.



078 L37 U 05
8457600

Tragprofil für Lichtband-Anwendungen mit Lichtband-Kupplung. Unverdrahtetes, sägbares Tragprofil. Zur Verwendung in passgenauen Lichtbändern kann die Tragprofillänge individuell angepasst werden. Baureihe 78... E-Line Pro. Innenseitig mit Schutzlack, außen mit Polyesterlack beschichtet, Farbe schwarz (ähnlich RAL 9005). Länge des Tragprofils: 369 mm.



078 L75 U 05
8457700

Tragprofil für Lichtband-Anwendungen mit Lichtband-Kupplung. Unverdrahtetes, sägbares Tragprofil. Zur Verwendung in passgenauen Lichtbändern kann die Tragprofillänge individuell angepasst werden. Baureihe 78... E-Line Pro. Innenseitig mit Schutzlack, außen mit Polyesterlack beschichtet, Farbe schwarz (ähnlich RAL 9005). Länge des Tragprofils: 737 mm.



078 L150 U 05
8457800

Tragprofil für Lichtband-Anwendungen mit Lichtband-Kupplung. Unverdrahtetes, sägbares Tragprofil. Zur Verwendung in passgenauen Lichtbändern kann die Tragprofillänge individuell angepasst werden. Baureihe 78... E-Line Pro. Innenseitig mit Schutzlack, außen mit Polyesterlack beschichtet, Farbe schwarz (ähnlich RAL 9005). Länge des Tragprofils: 1475 mm.

Alle technischen Daten sowie Gewichts- und Maßangaben sind sorgfältig erstellt. Irrtum vorbehalten. Produktabbildungen sind beispielhaft und können vom Original abweichen. Änderungen, die dem Fortschritt dienen, behalten wir uns vor.

 **078 L225 U 05** 8457900	Tragprofil für Lichtband-Anwendungen mit Lichtband-Kupplung. Unverdrahtetes, sägbares Tragprofil. Zur Verwendung in passgenauen Lichtbändern kann die Tragprofillänge individuell angepasst werden. Baureihe 78... E-Line Pro. Innenseitig mit Schutzlack, außen mit Polyesterlack beschichtet, Farbe schwarz (ähnlich RAL 9005). Länge des Tragprofils: 2212 mm.
 **078 L300 U 05** 8458000	Tragprofil für Lichtband-Anwendungen mit Lichtband-Kupplung. Unverdrahtetes, sägbares Tragprofil. Zur Verwendung in passgenauen Lichtbändern kann die Tragprofillänge individuell angepasst werden. Baureihe 78... E-Line Pro. Innenseitig mit Schutzlack, außen mit Polyesterlack beschichtet, Farbe schwarz (ähnlich RAL 9005). Länge des Tragprofils: 2950 mm.
 **078 L450 U 05** 8458100	Tragprofil für Lichtband-Anwendungen mit Lichtband-Kupplung. Unverdrahtetes, sägbares Tragprofil. Zur Verwendung in passgenauen Lichtbändern kann die Tragprofillänge individuell angepasst werden. Baureihe 78... E-Line Pro. Innenseitig mit Schutzlack, außen mit Polyesterlack beschichtet, Farbe schwarz (ähnlich RAL 9005). Länge des Tragprofils: 4425 mm.
 **078 Connector 11pol vp** 8497000	Stecker für MVM-Abgriff als Ersatz oder als Hilfsmittel zur Lösung individueller Anforderungen im Projekt. Geeignet für die Baureihe 078... E-Line Pro. 11-polige Ausführung.
 **078 Connector 3pol vp** 8496900	Stecker für MVM-Abgriff als Ersatz oder als Hilfsmittel zur Lösung individueller Anforderungen im Projekt. Geeignet für die Baureihe 078... E-Line Pro. 3-polige Ausführungen.
 **078 Connector 5pol vp** 8496100	Stecker für MVM-Abgriff als Ersatz oder als Hilfsmittel zur Lösung individueller Anforderungen im Projekt. Geeignet für die Baureihe 078... E-Line Pro. 5-polige Ausführung.
 **078 Connector 7pol vp** 8496200	Stecker für MVM-Abgriff als Ersatz oder als Hilfsmittel zur Lösung individueller Anforderungen im Projekt. Geeignet für die Baureihe 078... E-Line Pro. 7-polige Ausführung.
 **078 Connector 9pol vp** 8496300	Stecker für MVM-Abgriff als Ersatz oder als Hilfsmittel zur Lösung individueller Anforderungen im Projekt. Geeignet für die Baureihe 078... E-Line Pro. 9-polige Ausführung.
 **078 Connector Single Adapt 1-pol vp** 8496600	Stecker zur Phasenwahl, 1-polig. Ersatzteil, 1 Stück. Geeignet für die Baureihe 078... E-Line Pro. Farbe schwarz.
 **078 Connector Twin Adapt N'/L' green vp** 8496800	Doppelstecker für Ladephase EB3/EB1*. Als Ersatzteil oder zur Erweiterung. Geeignet für die Baureihe 078... E-Line Pro. Farbe grün.
 **078 Connector Twin Adapt S1/S2 grey vp** 8496700	Doppelstecker für zwei Zusatzleitungen. Flexibel bestückbar, z. B. für einen zweiten DALI-Anschluss oder Zusatzmodule. Geeignet für die Baureihe 078... E-Line Pro. Farbe hellgrau.

Ausschreibungstext

Geräteträger für Lichtbandsystem. Baureihe 78 E-Line Pro. Mit Richtstrahler, 90 ° schwenkbar, 355 ° drehbar. Als Einzel- oder Lichtbandleuchte für die direkte Deckenmontage sowie abgehängte Montage mittels separat zu bestellendem Zubehör. Geräteträger im Lichtband frei positionierbar. Befestigung am Tragprofil durch werkzeuglos zu betätigende Edelstahl-Rastverschlüsse. Mit mechanischem Fehlmontageschutz. Die sachgerechte Montage des Geräteträgers mit dem Tragprofil wird durch ein Einrastgeräusch bestätigt. Optisches System mit 3D Facettenreflektor, Ausstrahlcharakteristik Spot. Ausstrahlungswinkel 15°. Leuchtenlichtstrom und Lichtfarbe fest eingestellt. Systemlichtstrom , Systemleistung , Lichtfarbe neutralweiß, ähnlichste Farbtemperatur (CCT) 3500 K, allgemeiner Farbwiedergabeindex (CRI) R_a > 80. Farborttoleranz (initial MacAdam) ≤ 2 SDCM. Mittlere Bemessungslebensdauer L80 (t_q 25 °C) = 50.000 h. Flimmern: Pst LM ≤ 1,0 bei Volllast. Stroboskop-Effekt: SVM ≤ 0,4 bei Volllast. Geräteträger aus Stahlblech. Oberfläche schwarz beschichtet (ähnlich RAL 9005). Länge des Geräteträgers 368 mm. Schutzklasse (EN 61140): I, Schutzart (DIN EN 60529): IP20, Schutzart raumseitig: IP20. Zulässige Umgebungstemperatur (ta): 25 °C . Gewicht: 1,1 kg. Mit elektronischem Betriebsgerät, schaltbar. Das Produkt erfüllt die grundlegenden Anforderungen der anwendbaren EU-Richtlinien und des Produktsicherheitsgesetzes und trägt die CE-Kennzeichnung.

EPREL - Europäische Produktdatenbank für die Energieverbrauchskennzeichnung

Dieses Produkt enthält (eine) Lichtquelle(n) der Energieeffizienzklasse(n):

Energieeffizienzklasse	Modellkennung
E	BXRE-35E20F0-C-93

Alle technischen Daten sowie Gewichts- und Maßangaben sind sorgfältig erstellt. Irrtum vorbehalten. Produktabbildungen sind beispielhaft und können vom Original abweichen. Änderungen, die dem Fortschritt dienen, behalten wir uns vor.