Idesto 3PTD HR-WW 40-840 C35 ET 05

TOC: 9881740

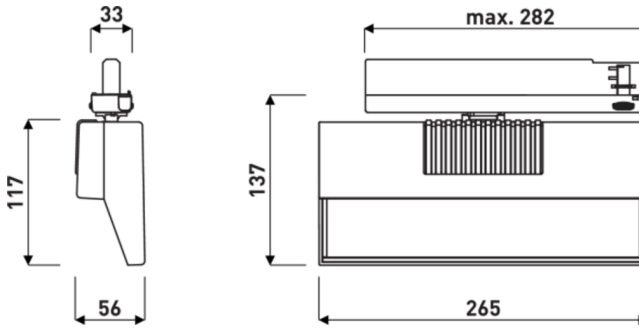



Produktmerkmale und Kenndaten

Leuchtentyp	Wallwasher für die Stromschiene zur besonders gleichmäßigen und klaren Ausleuchtung von Wänden, Grafiken und Abbildungen.
Montageart	3-Phasen-Stromschienen
Leuchtenoptik	Mit Wallwasher-Optik.
Lichtverteilungskurve	Wall-Wash (WW)
Light Engine	Normalprodukt
Farbtemperatur	4000 K
Bemessungslichtstrom	3660 lm
Anschlussleistung	25,00 W
Lichtausbeute	146 lm/W
Bemessungslebensdauer	L80 (25 °C) = 50.000 h
Farbwiedergabeindex	80
Farbtoleranz	2 SDCM
Photobiologische Klasse	Gruppe 1 - geringes Risiko
Leuchtenfarbe	RAL9005 Tiefschwarz
Leuchtenkörper	Leuchtenkörper aus Aluminium-Druckguss.
Elektrische Ausführung	Mit elektronischem Betriebsgerät, schaltbar.
Anschlussart	3-Ph-Track-Adapter (NO)
Bemessungsspannung	220 - 240 V
Bemessungsfrequenz	50/60 Hz
Klirrfaktor (THD) < %	15 %
Schutzart	IP20
Schutzart Raumseitig	IP20
Schutzart Lampenraum	IP20
Schutzklasse	II
Schlagfestigkeit IK	IK00
Umgebungstemperatur	25 °C
Max. Leuchten an B10	31
Max. Leuchten an B16	50
Max. Leuchten an C10	52
Max. Leuchten an C16	85
Länge-Netto	265 mm
Breite-Netto	56 mm
Höhe-Netto	136,50 mm
Gewicht	1,0 kg

Alle technischen Daten sowie Gewichts- und Maßangaben sind sorgfältig erstellt. Irrtum vorbehalten. Produktabbildungen sind beispielhaft und können vom Original abweichen. Änderungen, die dem Fortschritt dienen, behalten wir uns vor.

Lichtverteilungskurven

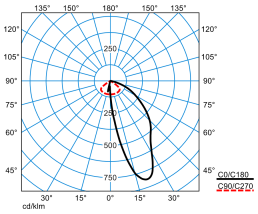

Idesto 3PTD HRS-WW 40-840 M35 ET 05

DIN 5040: A40
UTE: 0.89 D
DLOR: 100 %
ULOR: 0 %
CEN Flux Code: 50 86 99 100 89

Ausschreibungstext

Wallwasher für die Stromschiene zur besonders gleichmäßigen und klaren Ausleuchtung von Wänden, Grafiken und Abbildungen. 10 ° schwenkbar, 355 ° drehbar. Befestigung an 3-Phasen-Stromschiene gemäß DIN EN 60570 mittels integriertem 3-Phasen-Stromschienenadapter. Zur Integration in Nordic-Global Stromschienen. Mit Wallwasher-Optik. Wallwasher mit asymmetrischer Lichtstärkeverteilung. Leuchtenlichtstrom und Lichtfarbe fest eingestellt. Systemlichtstrom 3660 lm, Bemessungsleistung 25 W, Lichtfarbe neutralweiß, ähnlichste Farbtemperatur (CCT) 4000 K, allgemeiner Farbwiedergabeindex (CRI) R_a > 80. Farborttoleranz (initial MacAdam) ≤ 2 SDCM Mittlere Bemessungslebensdauer L80 (t_q 25 °C) = 50.000 h. Flimmern: Pst LM ≤ 1,0 bei Volllast. Stroboskop-Effekt: SVM ≤ 0,4 bei Volllast. Leuchtenkörper aus Aluminium-Druckguss. Oberfläche struktur-pulverbeschichtet. Farbe schwarz, Leuchtenmaße (L x B x H): 265 mm x 56 mm x 136,5 mm. Schutzklasse (EN 61140): II, Schutzart (DIN EN 60529): IP20. Zulässige Umgebungstemperatur (ta): 25 °C Gewicht: 1,0 kg. Die Nennbetriebspannung der Leuchte beträgt 230 V, 50/60 Hz. Mit elektronischem Betriebsgerät, schaltbar. Der Treiber ist im Stromschienenadapter integriert. Das Produkt erfüllt die grundlegenden Anforderungen der anwendbaren EU-Richtlinien und des Produktsicherheitsgesetzes und trägt die CE-Kennzeichnung.

EPREL - Europäische Produktdatenbank für die Energieverbrauchskennzeichnung

Dieses Produkt enthält (eine) Lichtquelle(n) der Energieeffizienzklasse(n):

Energieeffizienzklasse	Modellkennung
D	BXRE-40E20F0-C-92

Alle technischen Daten sowie Gewichts- und Maßangaben sind sorgfältig erstellt. Irrtum vorbehalten. Produktabbildungen sind beispielhaft und können vom Original abweichen. Änderungen, die dem Fortschritt dienen, behalten wir uns vor.